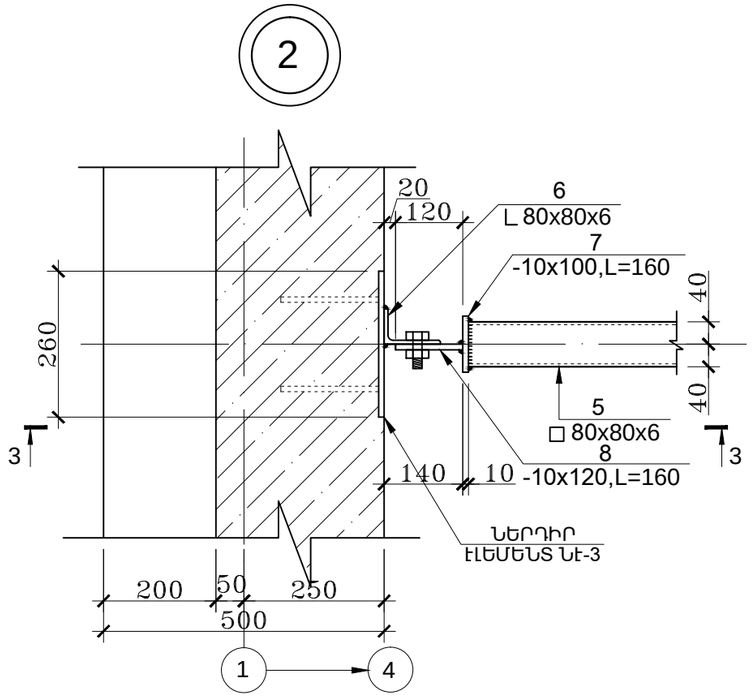

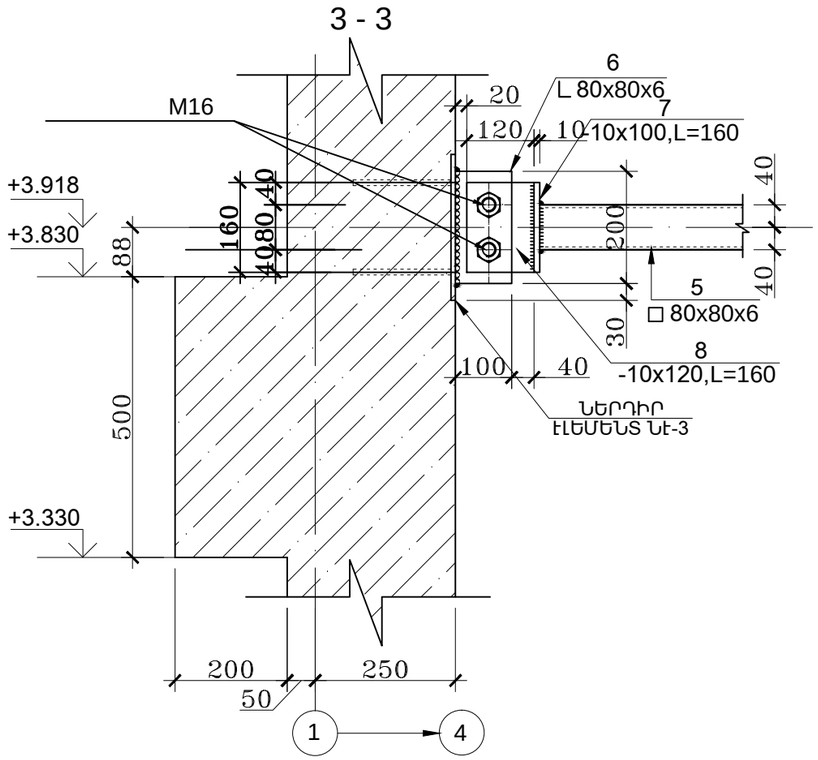

ՄԵՏԱՂԻ ՄԱՍՆԱԳԻՐ ՍԽԵՄԱՅԻ ՀԱՄԱՐ

ԱՆՎԱՆՈՒՄ	ԴԻՐՔ	ՊՐՈՖԻԼ ՄՄ.	ԵՐԿԱՐՈՒԹ. ՄՄ.	ՔԱՆԱԿ ՀԱՏ	ՔԱՇ ԿԳ. ՄԵԿ ԷԼԵՄԵՆՏԻ	ՔԱՇ ԿԳ. ԲՈԼՈՐ ԷԼԵՄ.	
1	2	3	4	5	6	7	8
ԿԱՊԻՉԻ ՄԱՍՏԱԿԻ ՈՒՂՂՈՐԴԻՉ ՀԵՇՄԱՆԵՐ	1	-6x60	332	28	0.94	26.3	Թ <h 82-70* 36-2287-80 67-2287-80
	2	ՀԵՂՅՈՒՍ M16	160	56	0.25	14.16	
	3	-10x250				220.0	
	4	-10x250	260	14	5.1	71.4	
	5	□ 80x80x6	L=122.5	-	1618.23	1618.23	
	6	L 100x63x6	200	14	1.506	21.1	
	7	-10x100	160	14	1.256	17.6	
	8	-10x120	160	14	1.51	21.14	
					ԸՆԴԱՄ:	405,0	

ԲՈԼՈՐ ԱՆՑՔԵՐԸ ԸՆԴՈՒՆԵԼ 20ՄՄ,
M16 ՀԵՂՅՈՒՍԻ ՀԱՄԱՐ

	Մ.ՀՈՒՍՆՅԱՆ		ԿԱՊԱՆ ԹԻՎ 7 ԴՊՐՈՑ /ՏԵՂԱԿԱՊՈՒՄ/		
	Մ.ՀՈՒՍՆՅԱՆ				
ԿՈՆՍՏՐՈՒԿՏՈՐ	Ս. ՍԱՐՈՅԱՆ		ՀԱՆԴԻՍՈՒԹՅՈՒՆՆԵՐԻ ԴԱՀԼԻՃ		
				ԱՆ	21	24
			ՀԱՆԳՈՒՅՑ 2, ՄԱՍՆԱԳԻՐ	«ՄԱՌԱ ԵՎ ԴՈՒՍՏՐԵՐ» ՍՊԸ	